电流传感器 CF205-S

利用进口高性能霍尔元件霍尔效应，采用磁补偿原理实现对直流、交流或脉冲电流进行电隔离测量，测量电流正比于被测电流，具有很好的准确度、线性度和稳定性。

主要技术参数

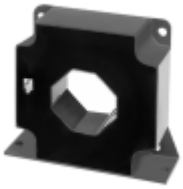

额定测量电流：	200A rms
过载能力:	最大±420A3min/h
匝数比：	1:2000
额定测量输出：	100mA
准确度：	±0.5%
非线性度：	±0.1%
零点偏移：	≤±0.2mA
电源电压(±5%)：	±12～±15V
二次侧电流消耗：	17mA(@±15V)+输出测量电流
工作温度：	-40℃～+85℃
储存温度：	-45℃～+90℃
响应时间：	≤1us
di/dt 值：	> 50A/1us
耐　　压：	一次侧回路对二次侧回路之间：3.8kVrms/50Hz/1min
负载电阻：	≤26Ω[电源电压±15×(1±5%)V，对应最大测量电流 420A]
	≤12Ω[电源电压±12×(1±5%)V，对应最大测量电流 420A]
重　　量：	78g
电流方向：	被测电流方向与产品上尖头指示方向一致时，输出为正，否则输出为负。

外形尺寸及接线图

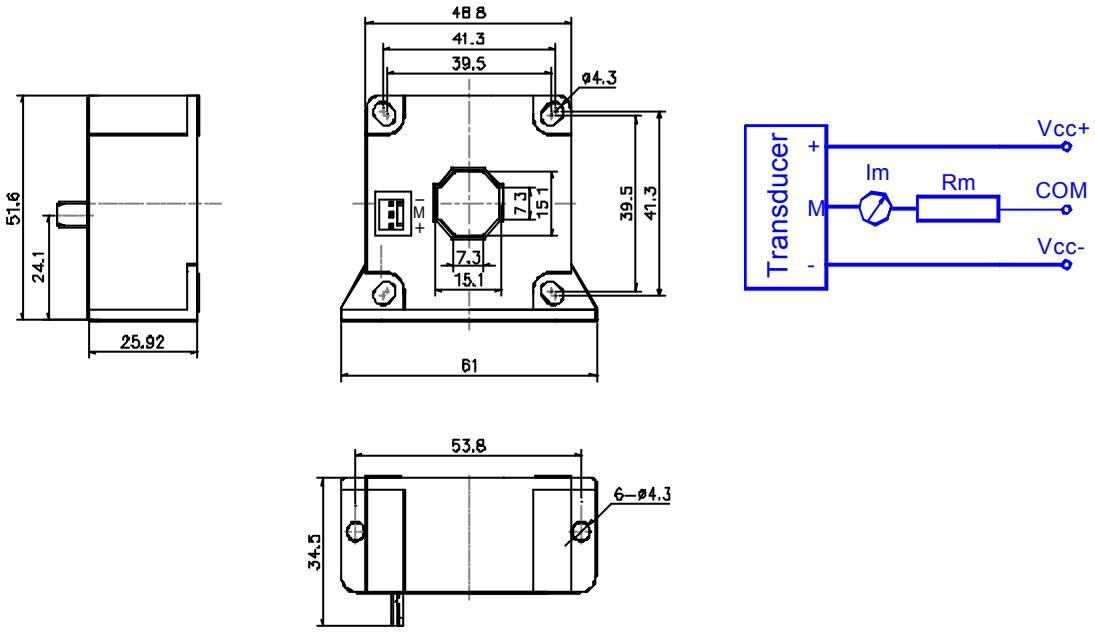

地址：浙江省余姚三七市安捷西路 18 号　　邮编 Zip：315412　　网址 Http：www.nbxcdz.com
电话 Tel：0574-62925968, 0574-87155916　　传真 Fax：0574-62925967　　Email：xc@nbxcdz.com